オイルスキマー
型式 SOC-165A, -250A, -350A

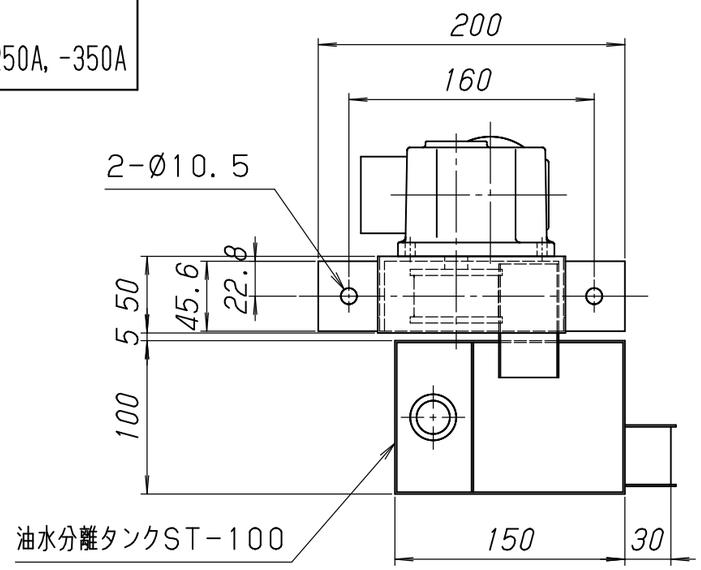


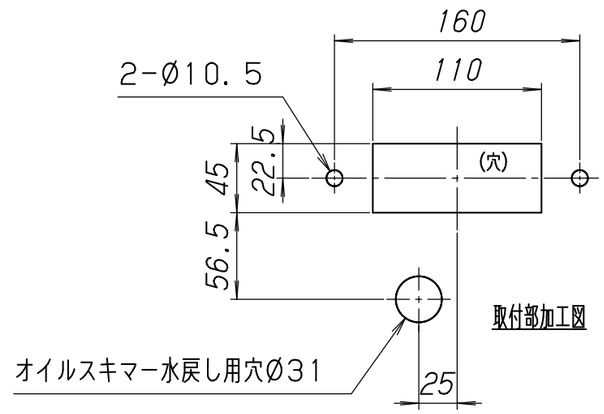


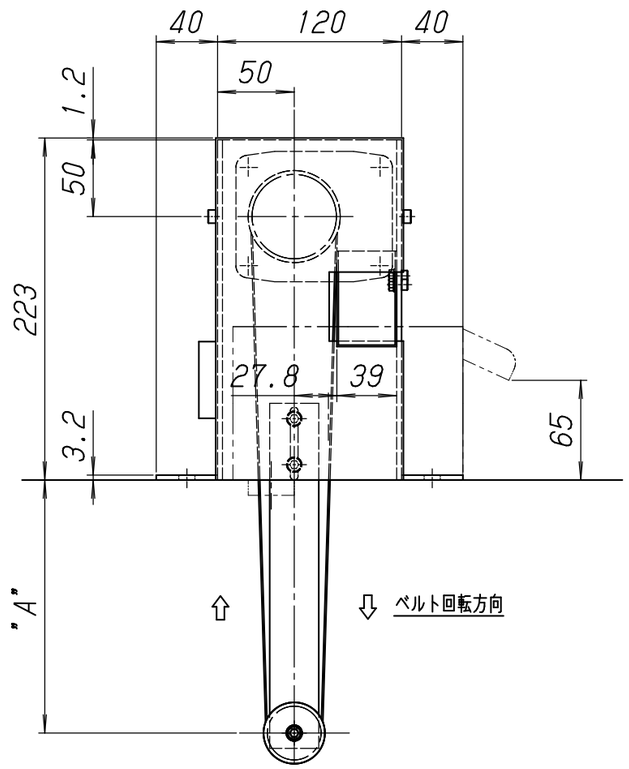


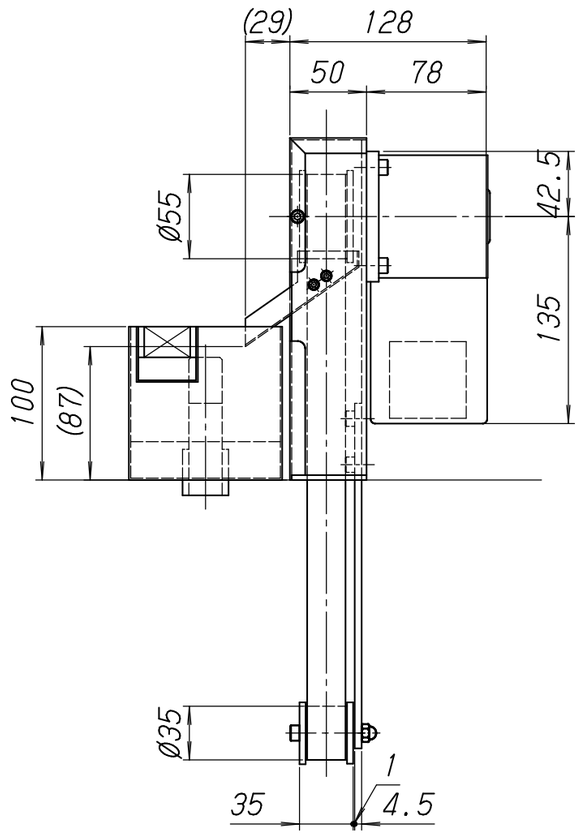


仕様
1. モーター:200V/220V, 50/60Hz, 15w, 4P, 1/50

| A寸法 | 型 式 | ベルト長さ |
|---|---|---|
| 165 | SOC-165A | 800 |
| 250 | SOC-250A | 970 |
| 350 | SOC-350A | 1170 |


| | |
|---|---|
| 郵便番号 | 〒465-0012 |
| 住 所 | 愛知県名古屋市名東区文教台1-512 |
| 電 話 | TEL<052>760-3365(代) FAX<052>760-3375 |


記

| 承認 | 検図 | 設計 | | 尺度 | 名称 | オイルスキマー SOC-165A, -250A, -350A |
|---|---|---|---|---|---|---|
| | | | | 1/4 | | |
| コイケE&S株式会社 | | | | | 図番 | SOC-＊＊＊A △ |