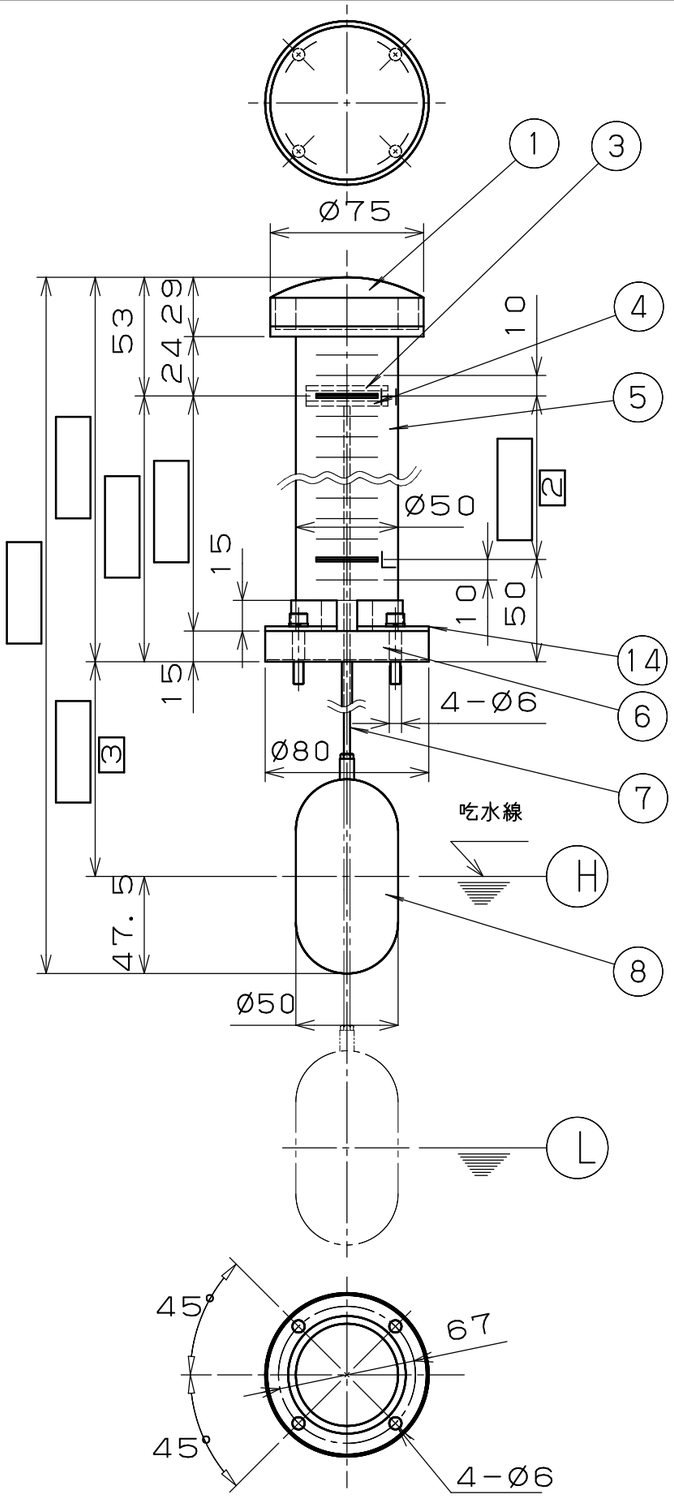

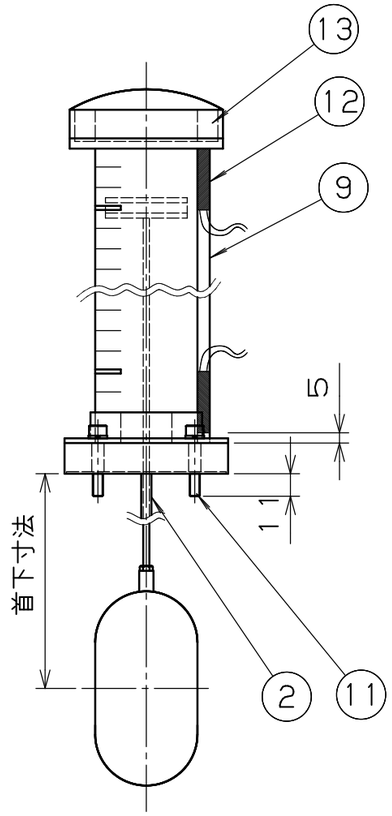

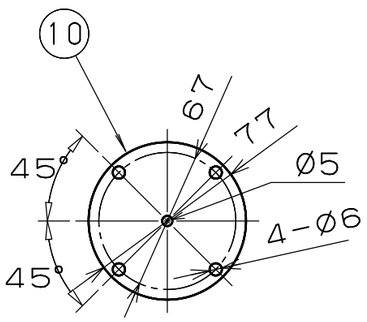

パッキン　（板厚　t＝2mm）

型式表示方法

CLT−1−B1−＊＊−＊＊−＊＊ CL−1

共通型式　スイッチ　H−L間寸法　首下寸法

1

記号	スイッチの仕様
00	なし
0C	下限1個
C0	上限1個
CC	上下限各1個
3C	上中下限各1個
4C	4個

2

記号	H−L間寸法
150	150　ミリ
200	200　ミリ
250	250　ミリ
300	300　ミリ
⋮	⋮
500	500　ミリ

（但し5ミリ単位で特注寸法製作可）

3

記号	首下寸法
70	70ミリ(P/Pフロート最小寸法)
100	100ミリ
150	150ミリ
200	200ミリ

（但し5ミリ単位で特注寸法製作可）

オートスイッチ仕様	B接点
負荷電圧	AC/DC 5~100 v
負荷電流	3−20mA
動作時間	1　ms
耐衝撃	30G
使用温度範囲	−10～60℃
内部降下電圧	MAX　2.5v

例）

a）	H−L間	300mm
b）	首下寸法	150mm
c）	オートスイッチ（B接点）	2個

型式 CLT-1-B1-CC (※1) -300-150CL-1

※1　オートスイッチが3個以上付く場合は

3個 → 3C

4個 → 4C　となります

品番	品名	数量	材質/メーカー	型式
14	フランジカラー	2	SS400	FC−002
13	フィルター	1	特殊ウレタン	MF−30
12	オートスイッチ	※※		SWC−1−G
11	六角穴付ボルト	4		M5×30
10	パッキン	1	シリコンゴム	G67−002
9	スイッチレール	1	アクリル	L150−001
8	フロート	1	発泡ポリプロピレン	W50−003
7	シャフト	1	SUS304	P3−002
6	フランジ	1	Uポリマ	F80−002
5	パイプ	1	Uポリマ	S50−002
4	マグネット	1		CM40−001
3	スペーサー	2	アクリル	MS40−001
2	ガイドパイプ	1	SUS304	5×5~50
1	エアーブリーザー	1	Uポリマ	A75−002

郵便番号　〒465-0012
住　所　愛知県名古屋市名東区文教台1−512
電　話　TEL<052>760-3365(代)　FAX<052>760-3375

記　フランジ形状一部変更　2003. 05. 01

2 + 3 が500ミリ以上の場合に使用してください。

承認	検図	設計		尺度
				1/3

型式　クリーンレベルタワー（クーラント仕様）
CLT-1-B1-＊＊-＊＊-＊＊CL-1

コイケE&S株式会社

図番　△