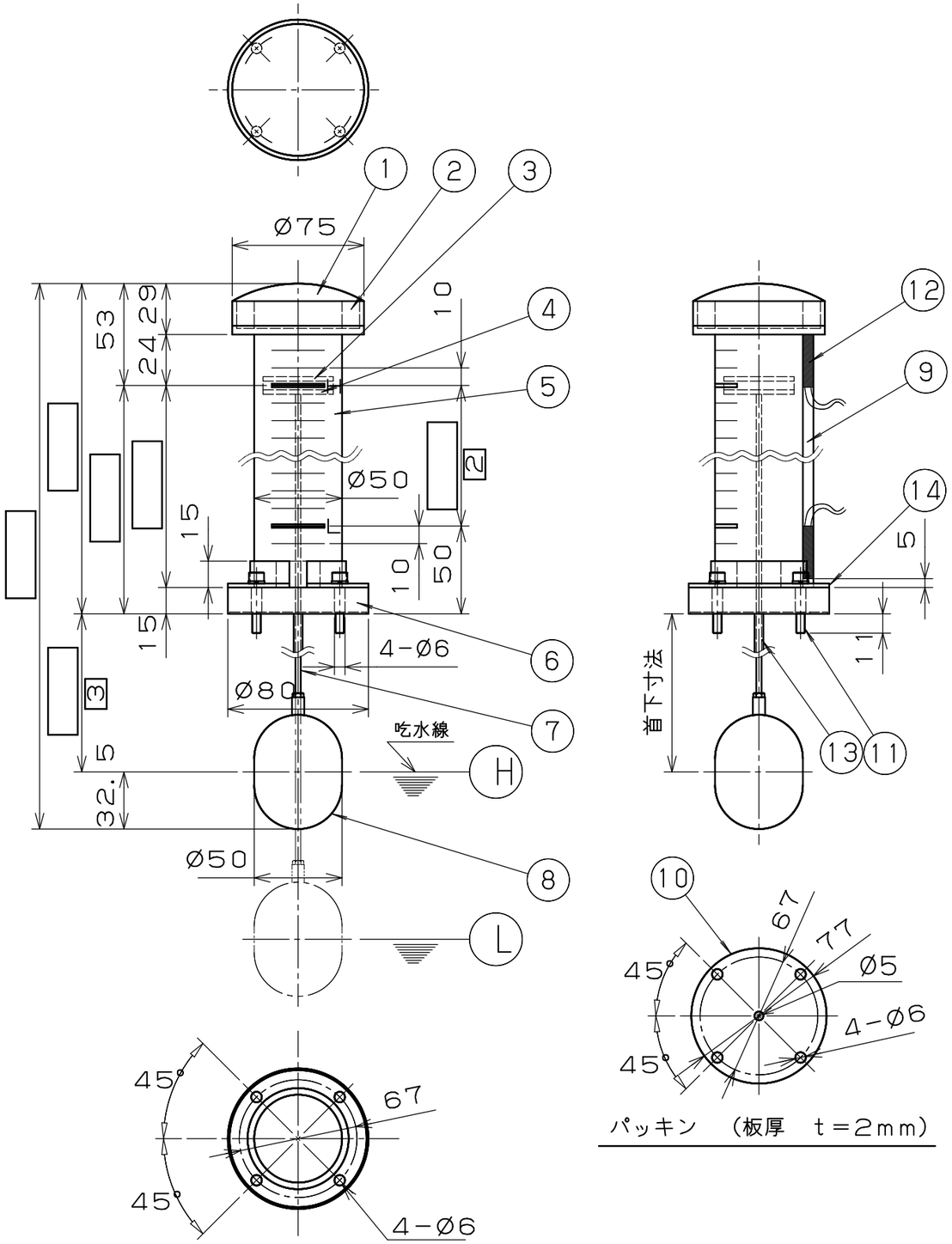

パッキン　（板厚　t＝2mm）

型式表示方法

CLT−1−B1−　**　−　**　−　**　C　−1

共通型式　スイッチ　H−L間寸法　首下寸法

1　2　3

1

記号	スイッチの仕様
00	なし
0C	下限1個
C0	上限1個
CC	上下限各1個
3C	上中下限各1個
4C	4個

2

記号	H−L間寸法
30	30　ミリ
100	100　ミリ
150	150　ミリ
⋮	⋮
500	500　ミリ

（但し5ミリ単位で特注寸法製作可）

3

記号	首下寸法
50	50ミリ(P/Pフロート最小寸法)
90	90ミリ
110	110ミリ
200	200ミリ

（但し5ミリ単位で特注寸法製作可）

オートスイッチ仕様	B接点
負荷電圧	AC/DC 5~100 v
負荷電流	3−20mA
動作時間	1ms
耐衝撃	30G
使用温度範囲	−10～60℃
内部降下電圧	MAX　2.5V

例）

a）	H−L間	200mm
b）	首下寸法	110mm
c）	オートスイッチ（B接点）	2個
型式	CLT-1-B1-CC (※1) -200-110C-1	
※1	オートスイッチが3個以上付く場合は	
	3個　→　3C	
	4個　→　4C	となります

品番	品名	数量	材質/メーカー	型式
14	フランジカラー	2	SS400	FC−002
13	ガイドパイプ	1	SUS304	5×5~50
12	オートスイッチ	※※		SWC−1−G
11	六角穴付ボルト	4		M5×30
10	パッキン	1	シリコンゴム	G67−002
9	スイッチレール	1	アクリル	L150−001
8	フロート	1	ポリプロピレン	W50−001
7	シャフト	1	SUS304	P3−002
6	フランジ	1	Uポリマ	F80−002
5	パイプ	1	Uポリマ	S50−002
4	マグネット	1		CM40−001
3	スペーサー	2	アクリル	MS40−001
2	フィルター	1	軟質ウレタン	MF−30
1	エアーブリーザー	1	Uポリマ	A75−002

郵便番号　〒465-0012
住　所　愛知県名古屋市名東区文教台1−512
電　話　TEL<052>760-3365(代)　FAX<052>760-3375

記　フランジ形状一部変更　2003.05.01

承認	検図	設計		尺度
				1/3

型式　クリーンレベルタワー（クーラント仕様）
CLT−1−B1−**−**−**C−1

コイケE&S株式会社

図番　△